PKOV03400G ÜRÜN SPESİFİKASYONLARI

PAKSET

TEMEL BİLGİLER

Silme Hacim :	3,4 l	Kulp Tipi :	MT
Gramaj :	112,00 g	Kulp Gramaj	18,20 g

TOLERANSLAR

Boyutlar :	± % 2
Hacim/Gramaj :	± % 2

BOYUTLAR

A - Dış Çap:	196,00 mm
B - Ağız İçi Çap	194,00 mm
C - Taban Çapı:	174,10 mm
D - Yükseklik :	135,00 mm

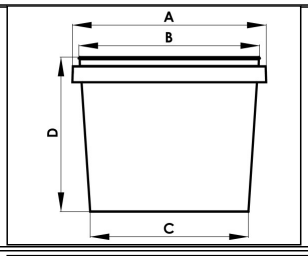

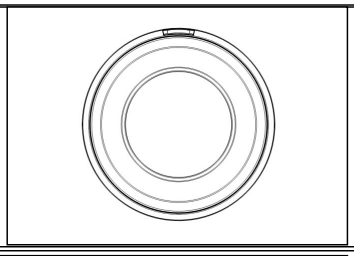

BASKI ÖZELLİKLERİ

	IML	OFSET
E - Genişlik:	600 mm	-
F - Yükseklik:	143 mm	-

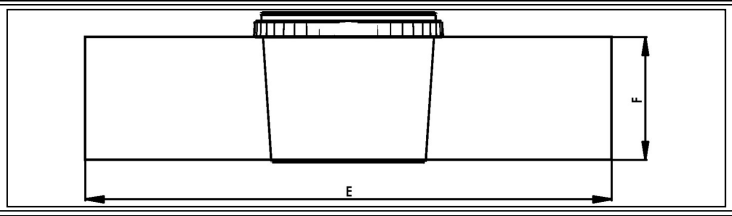

KAPAKLAR

	Gramaj:	Kapak Altı Hacim:
PKOV03400K	42,00 g	3,2 l
PKOV03401K	42,00 g	3,2 L

Ofset: -
IML: -

BOYUTLAR

	A - Yükseklik:	B - Dış Çap:
PKOV03400K	8,00 mm	177,00 mm
PKOV03401K	8,00 mm	177,00 mm

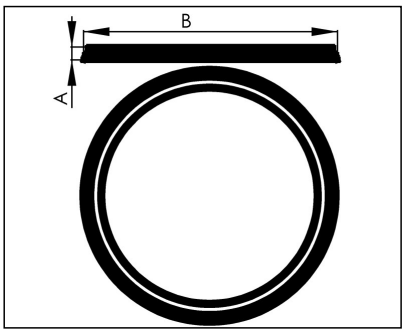

KAPAK KAPATMA SİSTEMİ

Kapatma Şekli	Piston/Roller	Kapak Şekli	Standard

LOJİSTİK BİLGİLER

Yüzey Yerleşim	12		
Paletteki kova adedi:	900		
Paletteki kapak adedi:	3600		
Kamyon Miktar	16200,00	20'lik Konteyner	0,00
TIR Miktar	34200,00	40'lık Konteyner	0,00

Palet Yerleşimi

100cm (39,4") x 120cm (47.24")

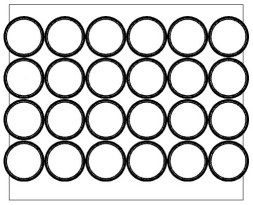

PERFORMANS

Hammadde çeşitleri: PP

Renklendiriciler: Pakset Plastik standartlarında istenilen pantone renklerine uygun masterbatch kullanılabilir.

Sıcak Dolum Şartları: Seçilmiş olan ürünün sıcaklık dayanımı yüksektir ve sıcak doluma (maks. 90 derece) uygundur. Ayrıca sıcak dolum sonrasındaki depolama koşullarına dikkat edilmelidir. Ancak ürünlerin satın alması yapılmadan önce numune ürün üzerinde proses
denemeleri yapılmalıdır. Ürünlerimiz mikrodalgada kullanım uygun değildir.

Düşük Sıcaklıkta Kullanım Düşük sıcaklıklara (-10 ve altı) dayanıklı ürünlerin üretimi özel bir uygulama gerektirir. Pakset Plastik ürünleri onaylanmadan önce müşteriler tarafından düşük sıcaklıkta kullanılarak denemeleri yapılmalıdır. Düşük sıcaklıkta kullanıma uygun ürünler özel hammaddeler ile üretilmektedir.

Raf Ömrü : Bu teknik spesifikasyon formundaki özellikler, uygun depolama ve saklama koşullarında teslim tarihinden itibaren 12 ay geçerlidir.

Kalite Bilgisi: Üretmiş olduğumuz ürünlerimiz TSE tarafından belirli periyotlarda yapılan denetleme ve değerlendirmelerle kontrol altında tutulan kalite ve hijyen yönetim sistemiyle takip edilmektedir. Ürünlerimizin tümü gıda maddeleri ile kullanılabilecek özelliktedir.

Onaylar : Gıda, Tarım ve Hayvancılık Bakanlığından alınan onaya istinaden 14.04.2017 tarihli "TR-42-K-007217" işletme kayıt numarası ile üretim yapılmaktadır. TGK 2013/34 ve 2013/35'e uygundur.

HAMMADDE ÖZELLİKLERİ

5 PP

SERTİFİKALARIMIZ

BRC PACKAGING CERTIFICATED

K-Q TSE-ISO-EN 9001 | G-F TSE-ISO-EN 22000 | TSE ISG-OHSAS TS 18001 | TSE-EN-ISO 14001

MENŞEİ

TÜRKİYE